ESTOR ENROLLABLE

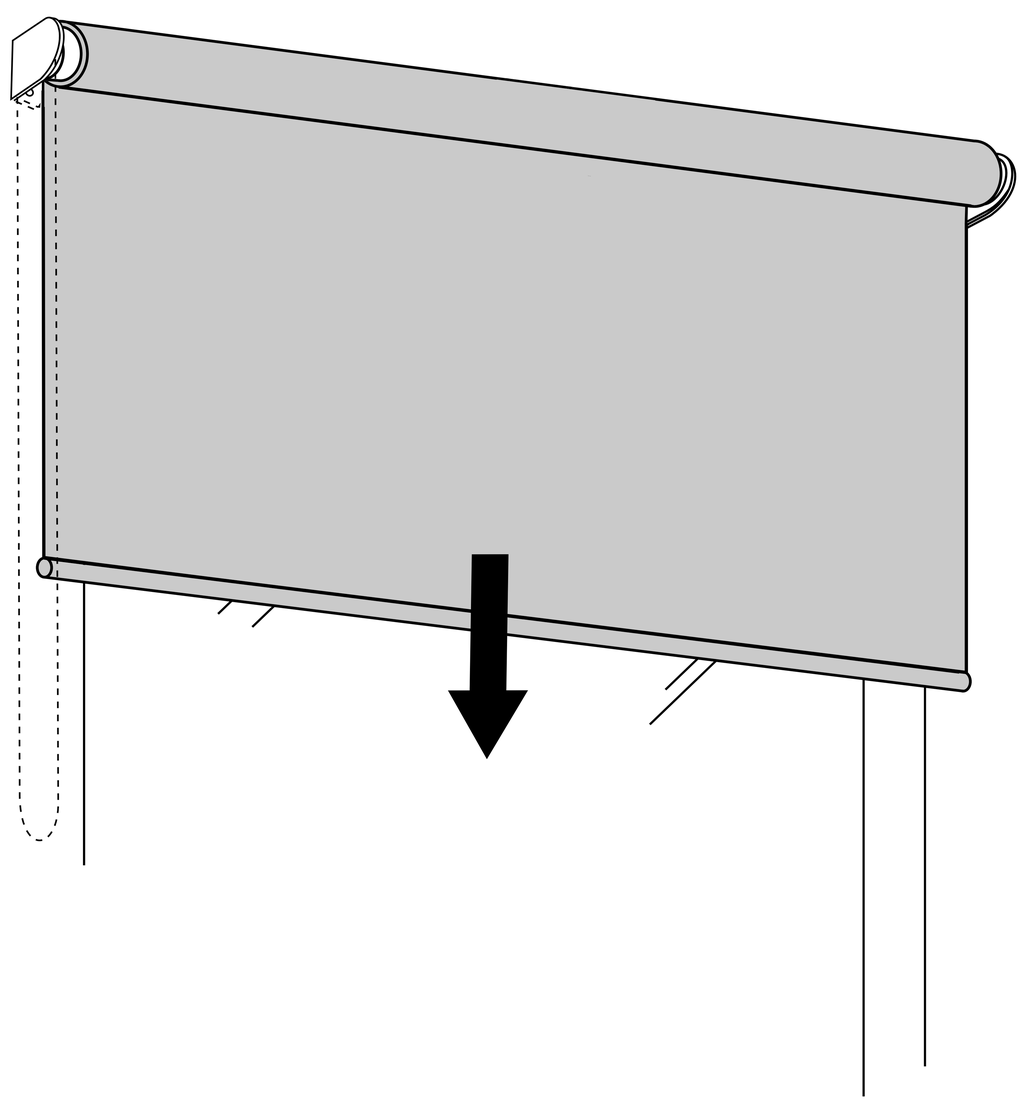

Guía de medición de estores enrollables

Instrucciones de medición para instalación a
techo o instalación a pared.

Luxol®

ESTORES Y CORTINAS A MEDIDA

A

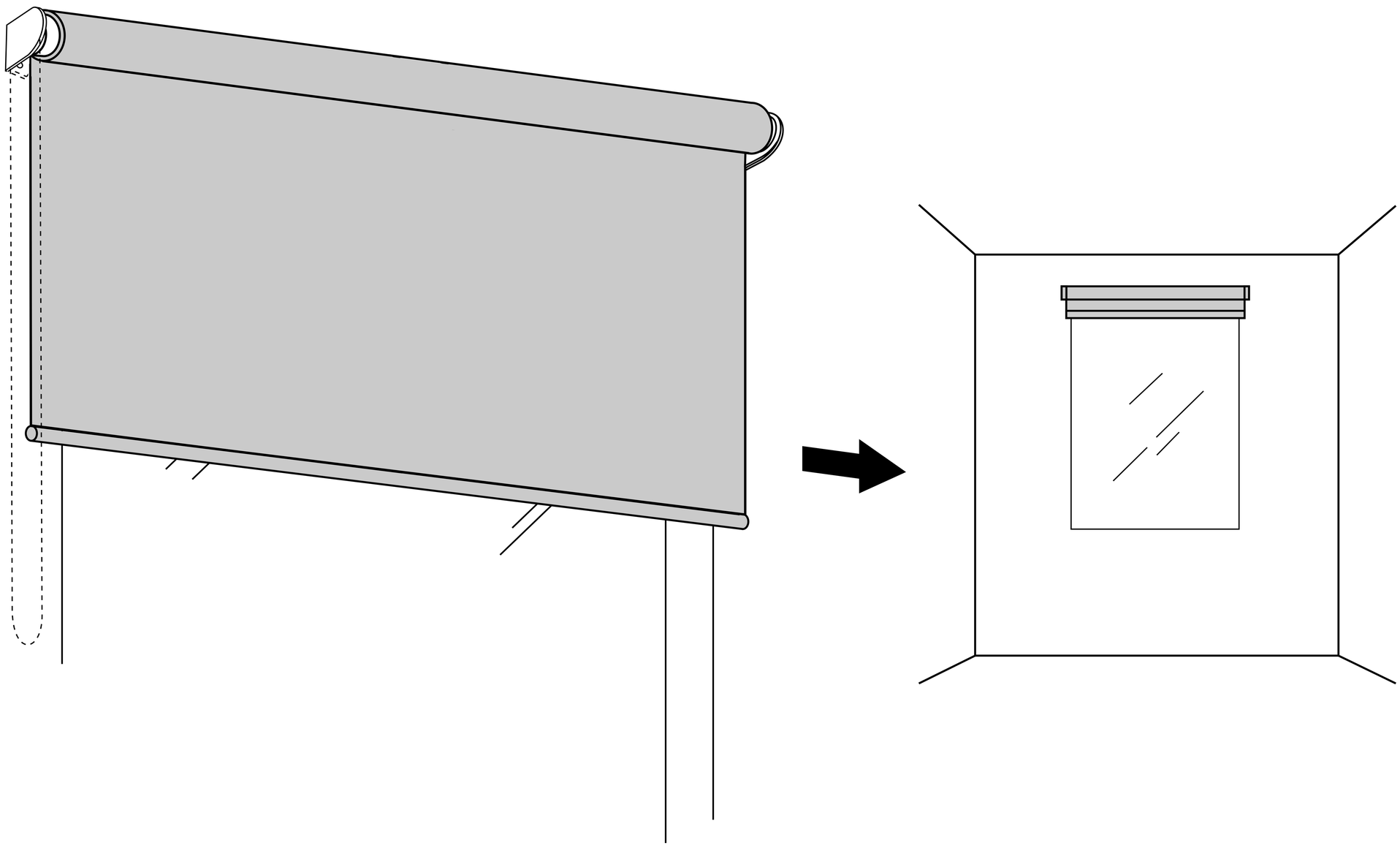

B

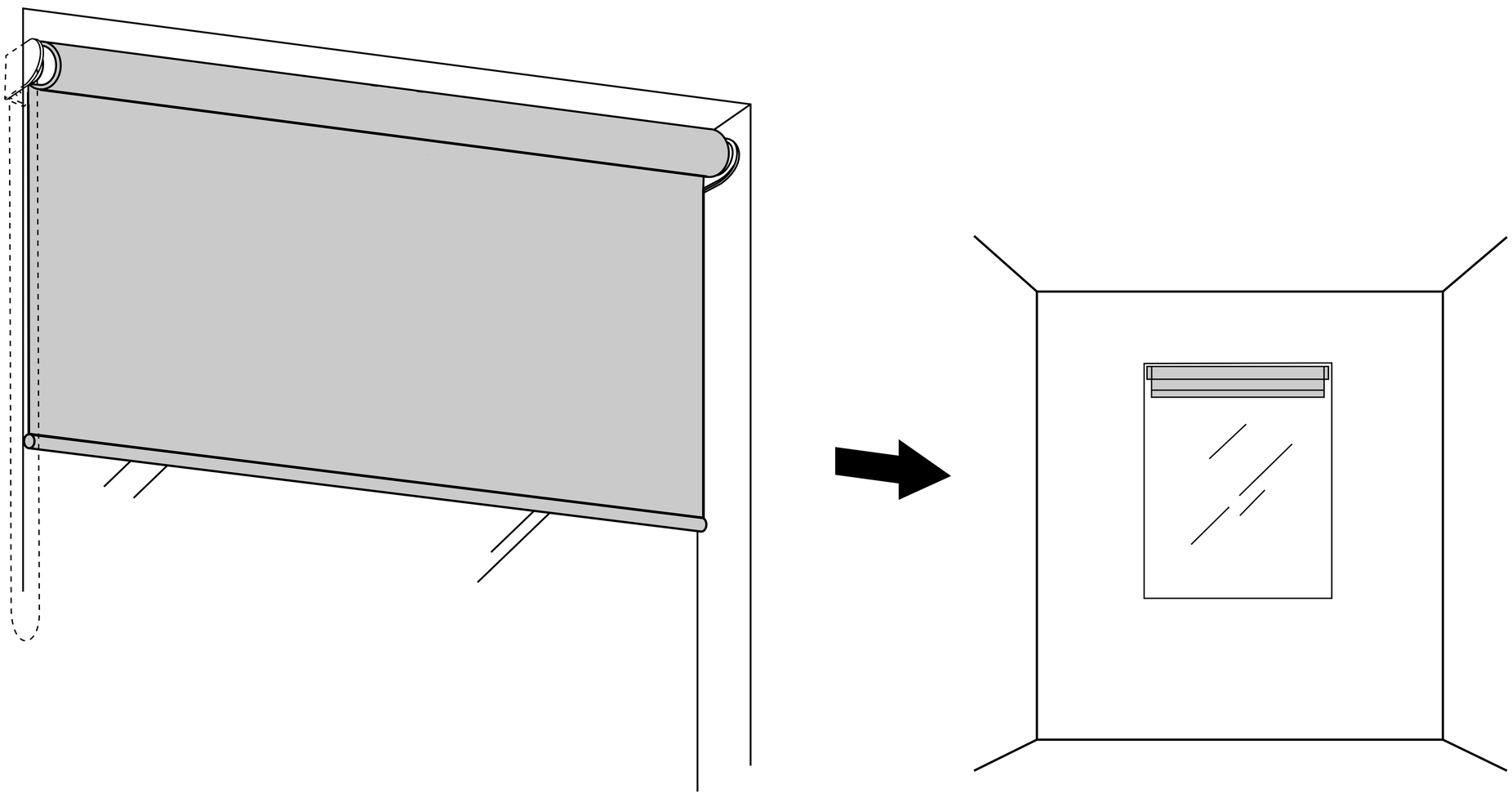

Luxol

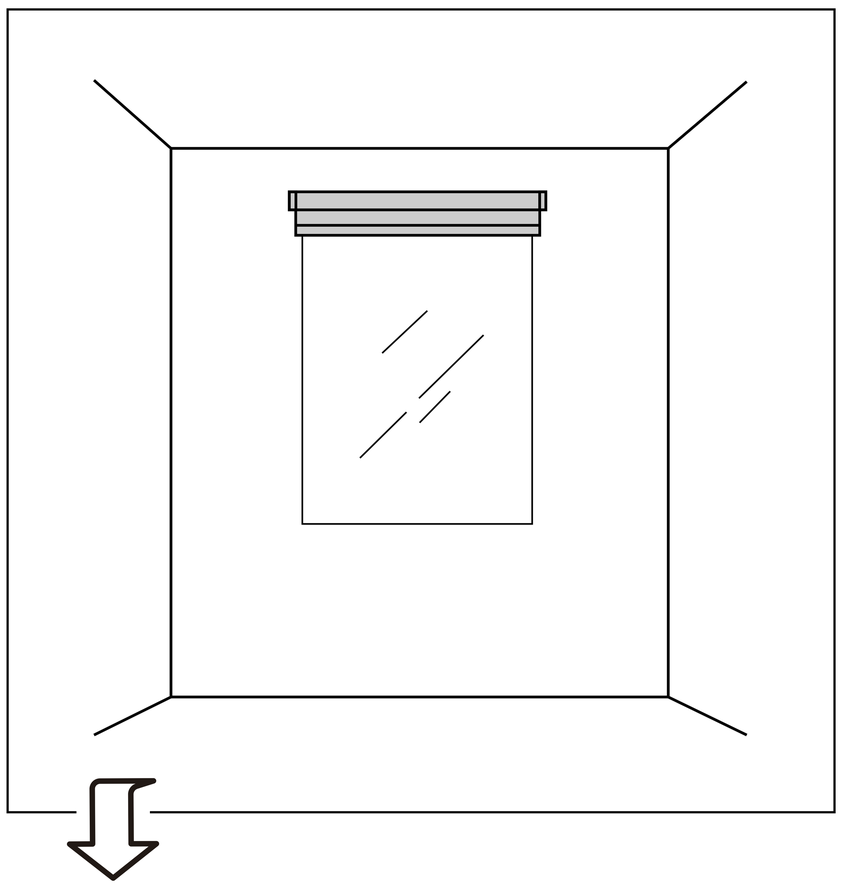

Opción A.

Para instalar el estor cubriendo el marco de la ventana.

1

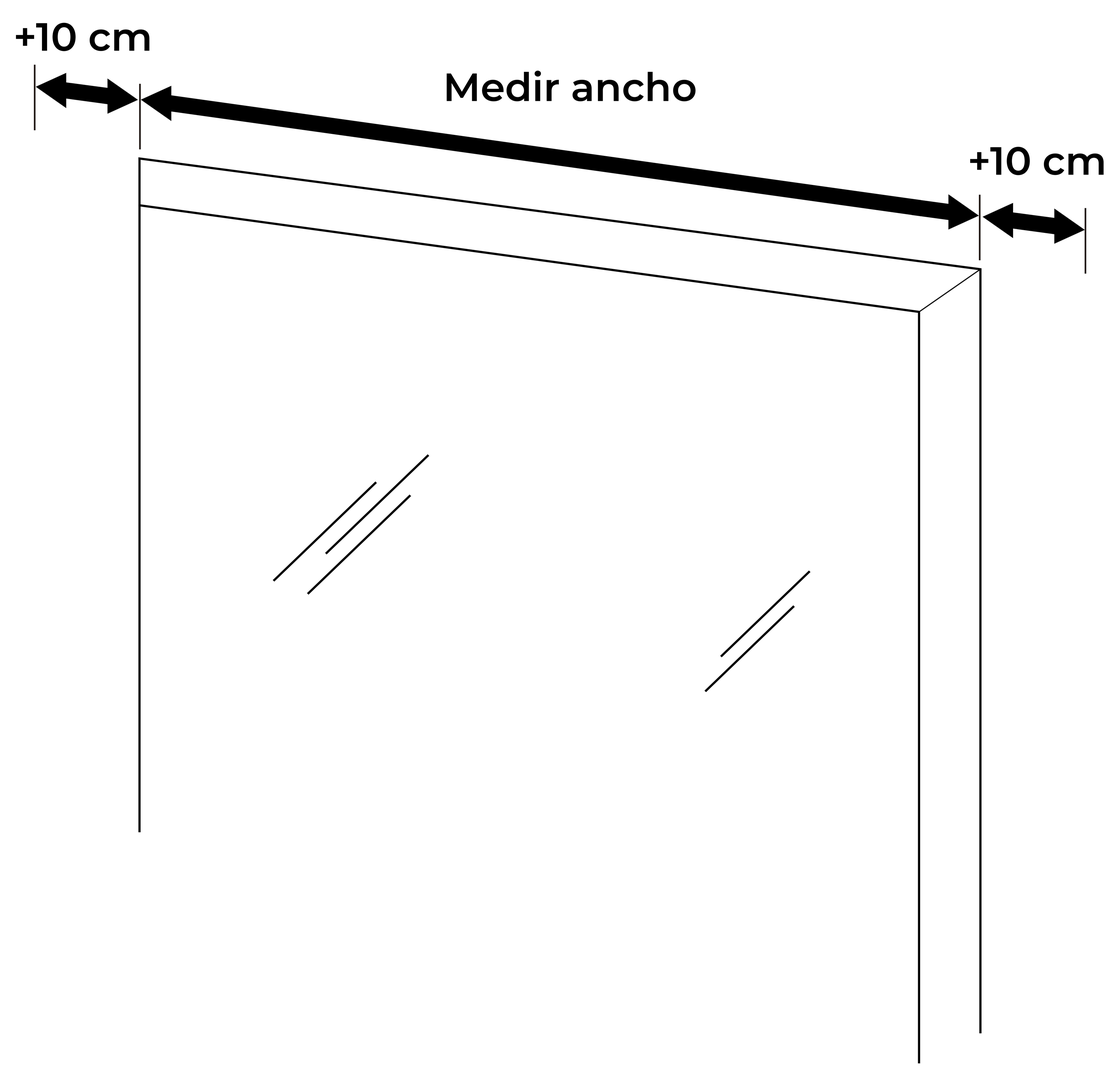

2

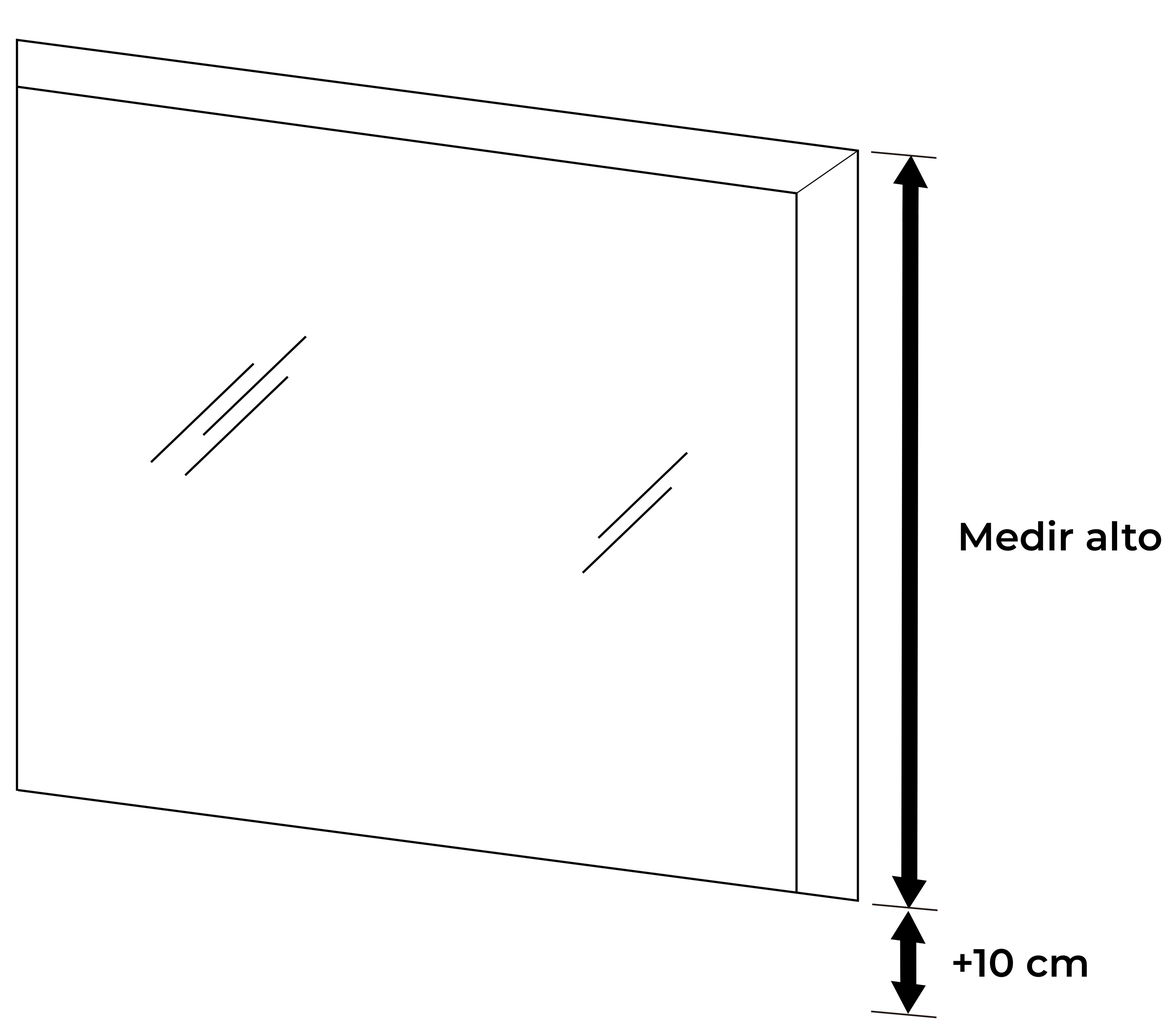

Luxol

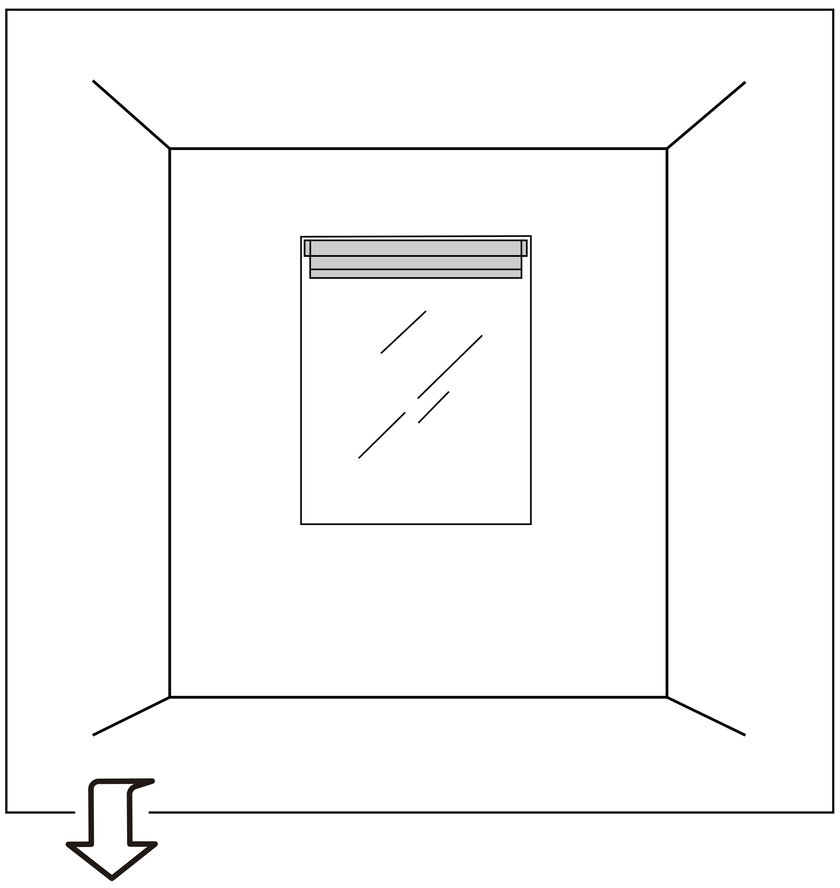

Opción B.

Para instalar el estor en el hueco de la ventana.

1

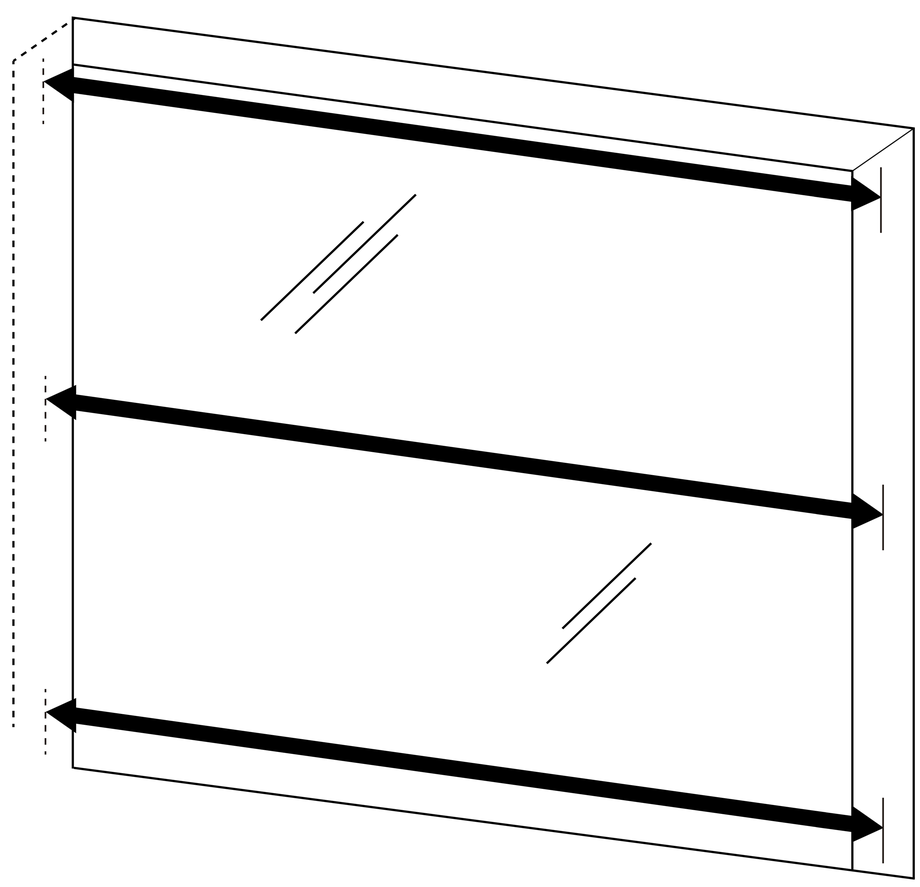

Medir ancho en 3 puntos.
Coger medida mas pequeña.

2

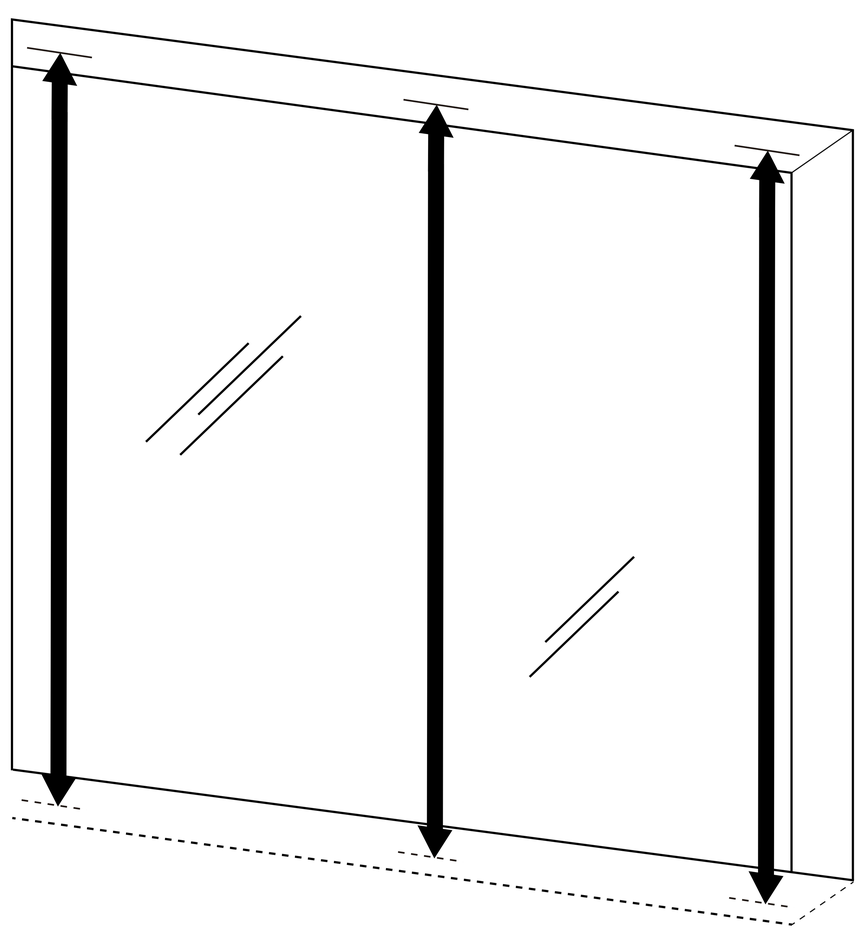

Medir alto en 3 puntos.
Coger medida mas pequeña.

Luxol

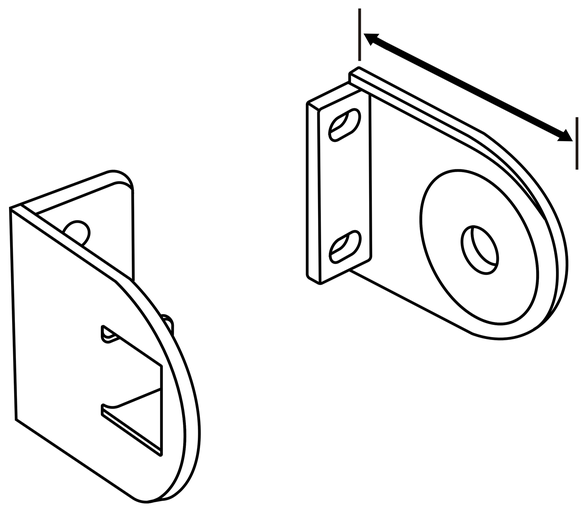

Soportes orientados para instalación a pared.

Profundidad aproximada del soporte + el tejido enrollado: 95mm

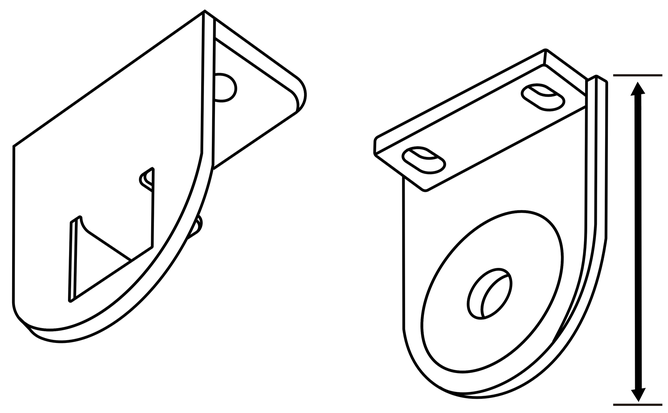

Soportes orientados para instalación a techo.

Profundidad aproximada del soporte + el tejido enrollado: 75mm

Observaciónes generales para todos los estores:

- La medida del ancho es el ancho del estor incluyendo su mecanismo y soportes.

- La tela del estor será, aproximadamente, 35mm menor que el ancho total de soporte a soporte.

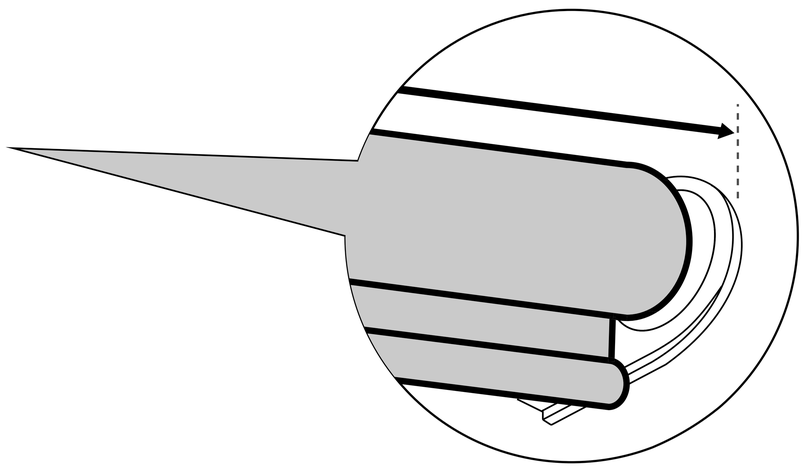

Luxol®