ESTOR ENROLLABLE

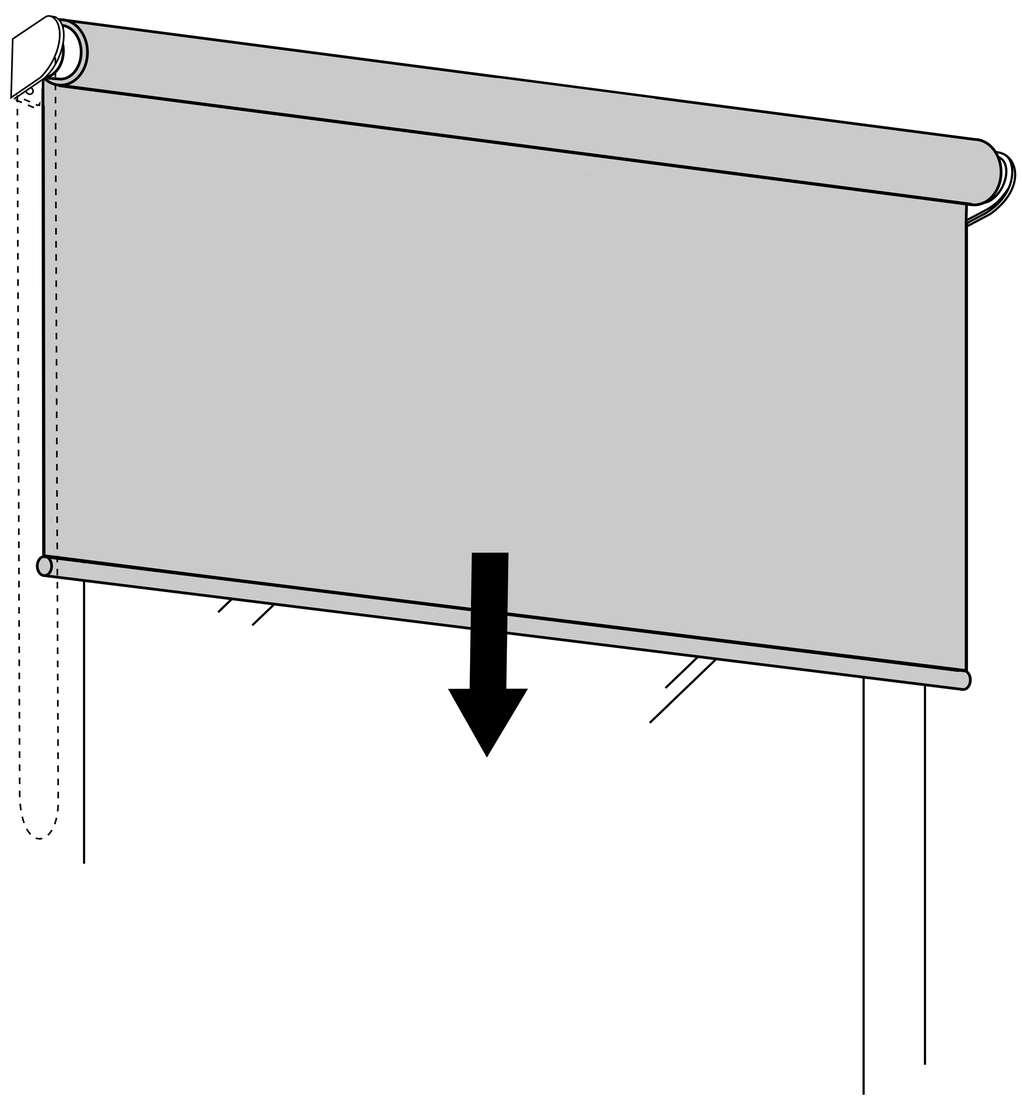

Manual de montaje de estor enrollable

Instrucciones de montaje para instalación a techo
o instalación a pared.

Luxol®

ESTORES Y CORTINAS A MEDIDA

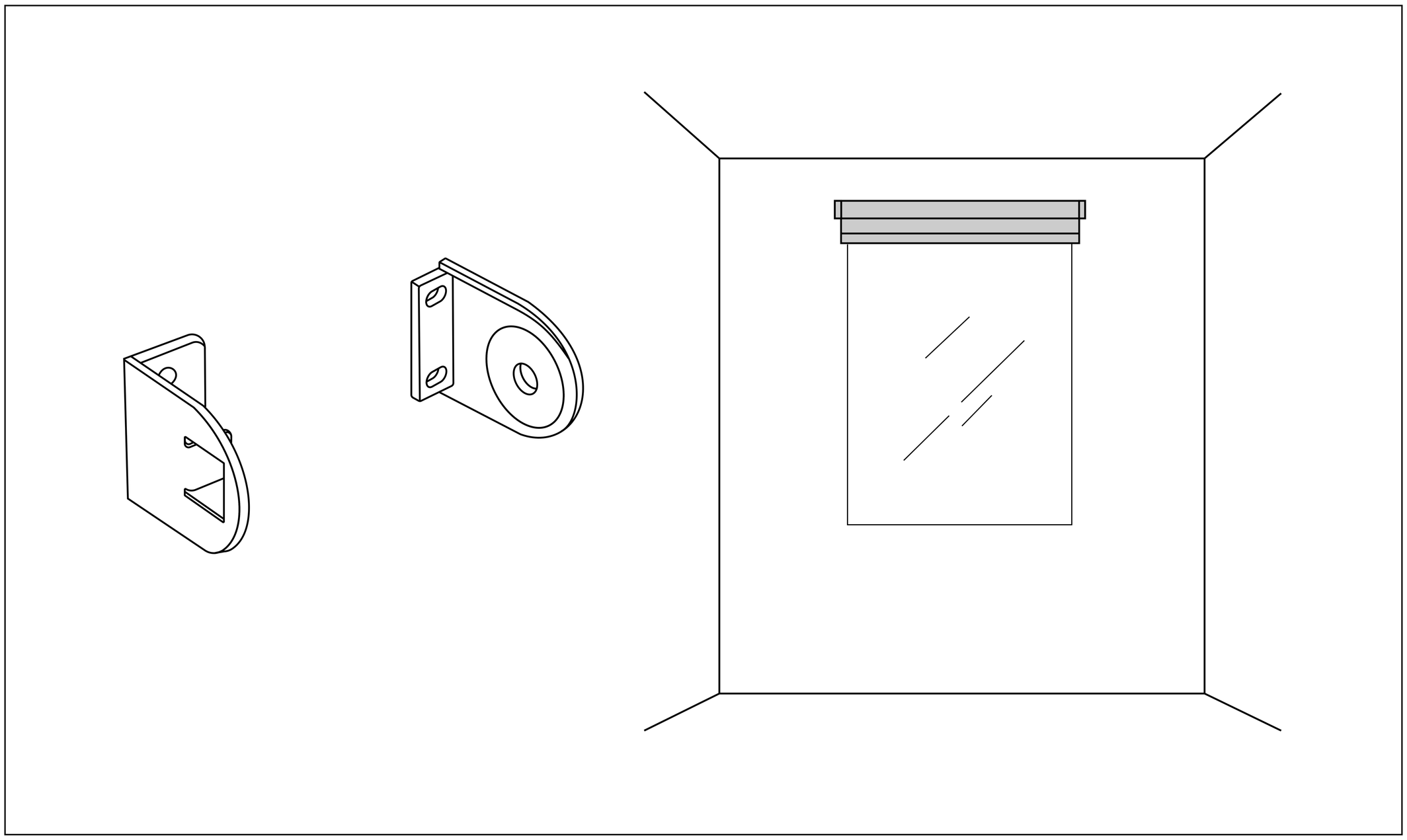

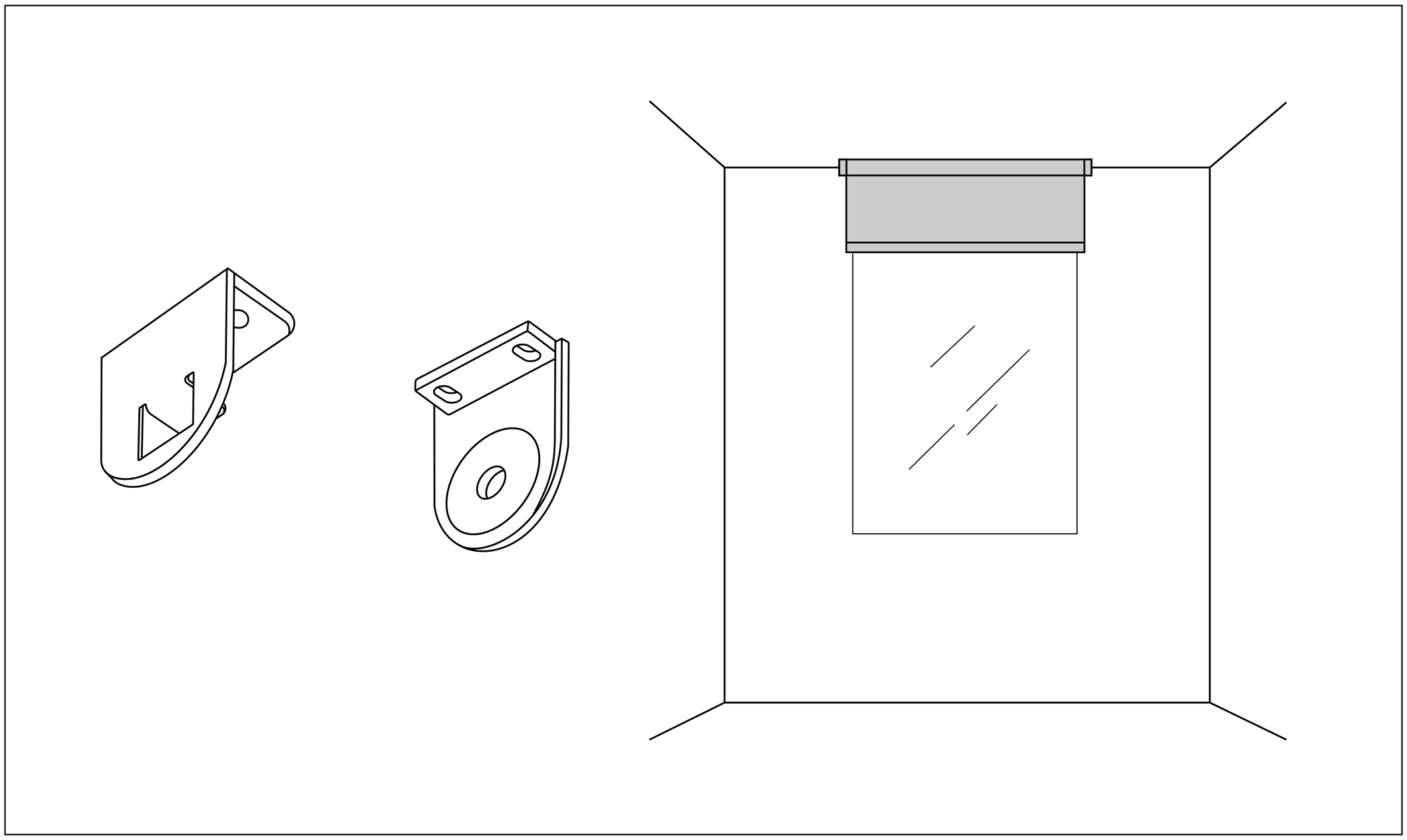

Luxol

1

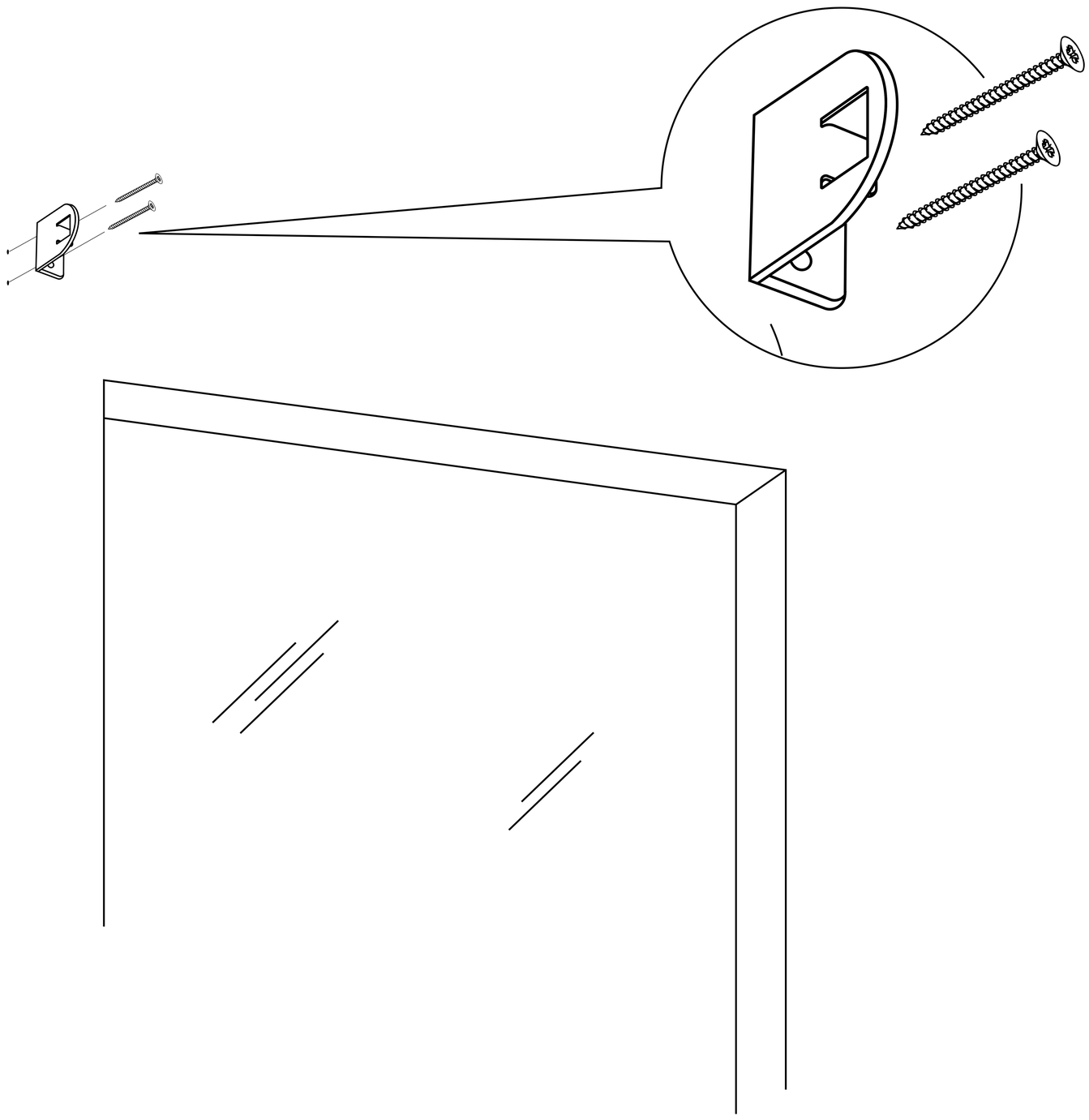

2

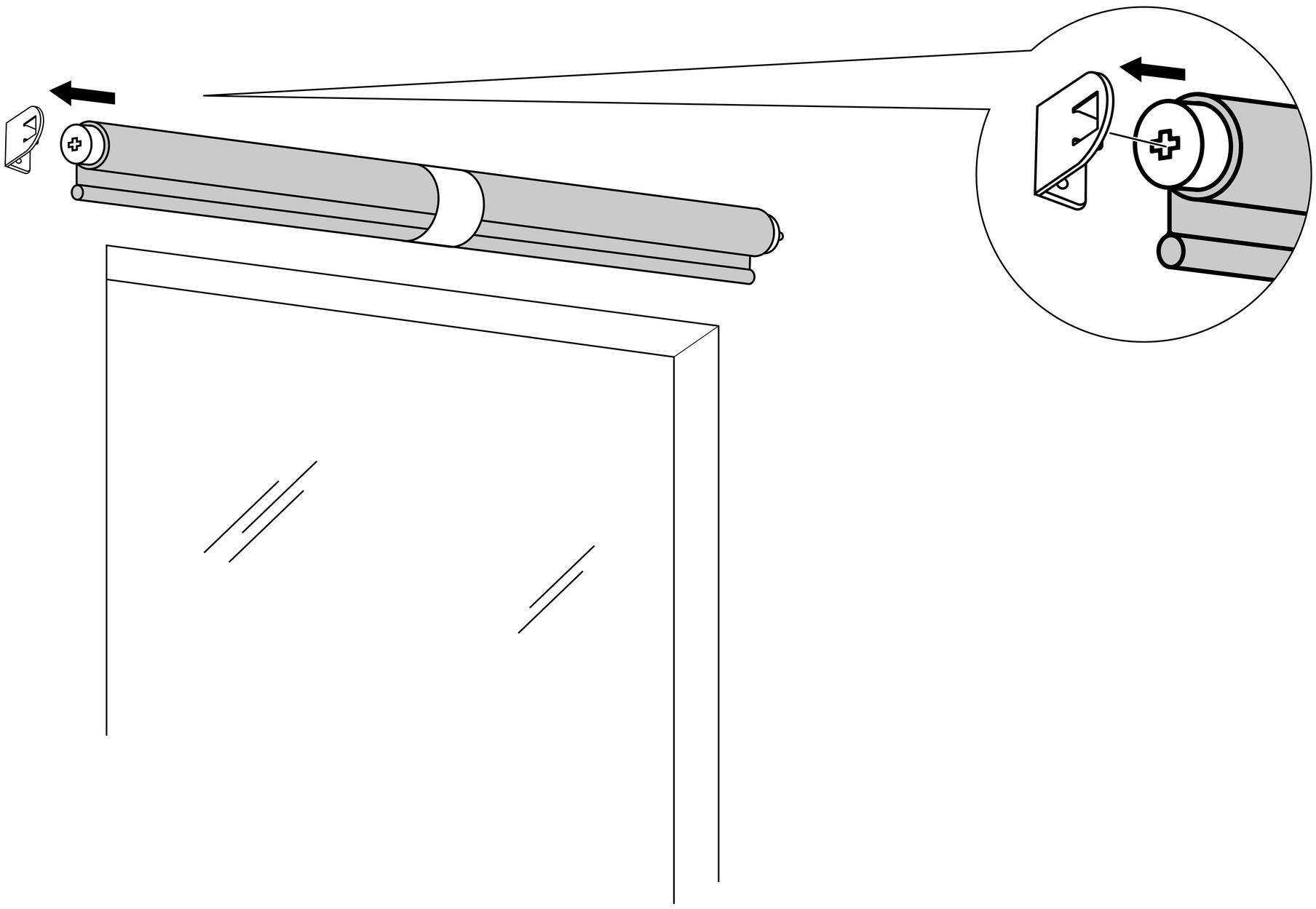

Luxol®

3

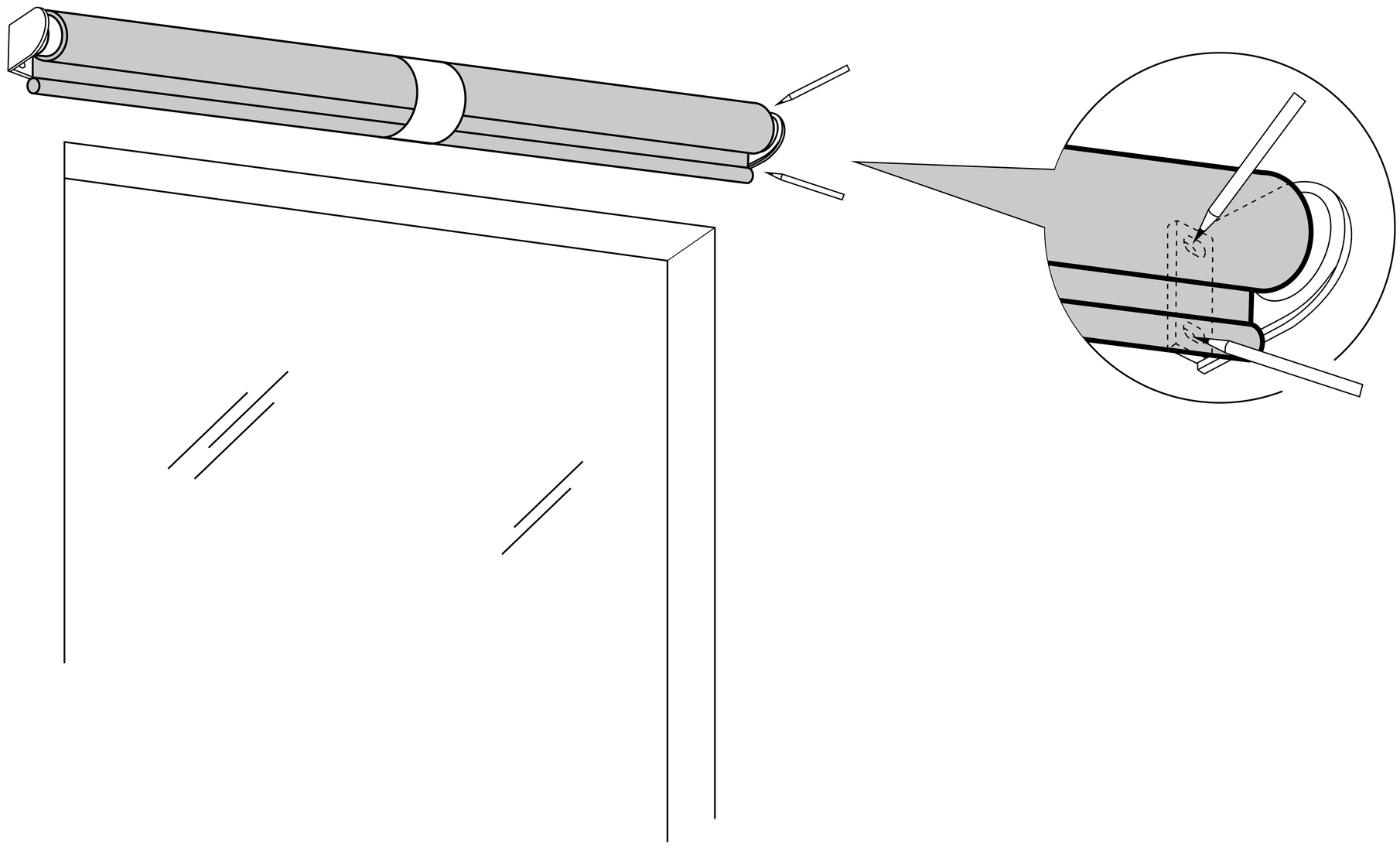

4

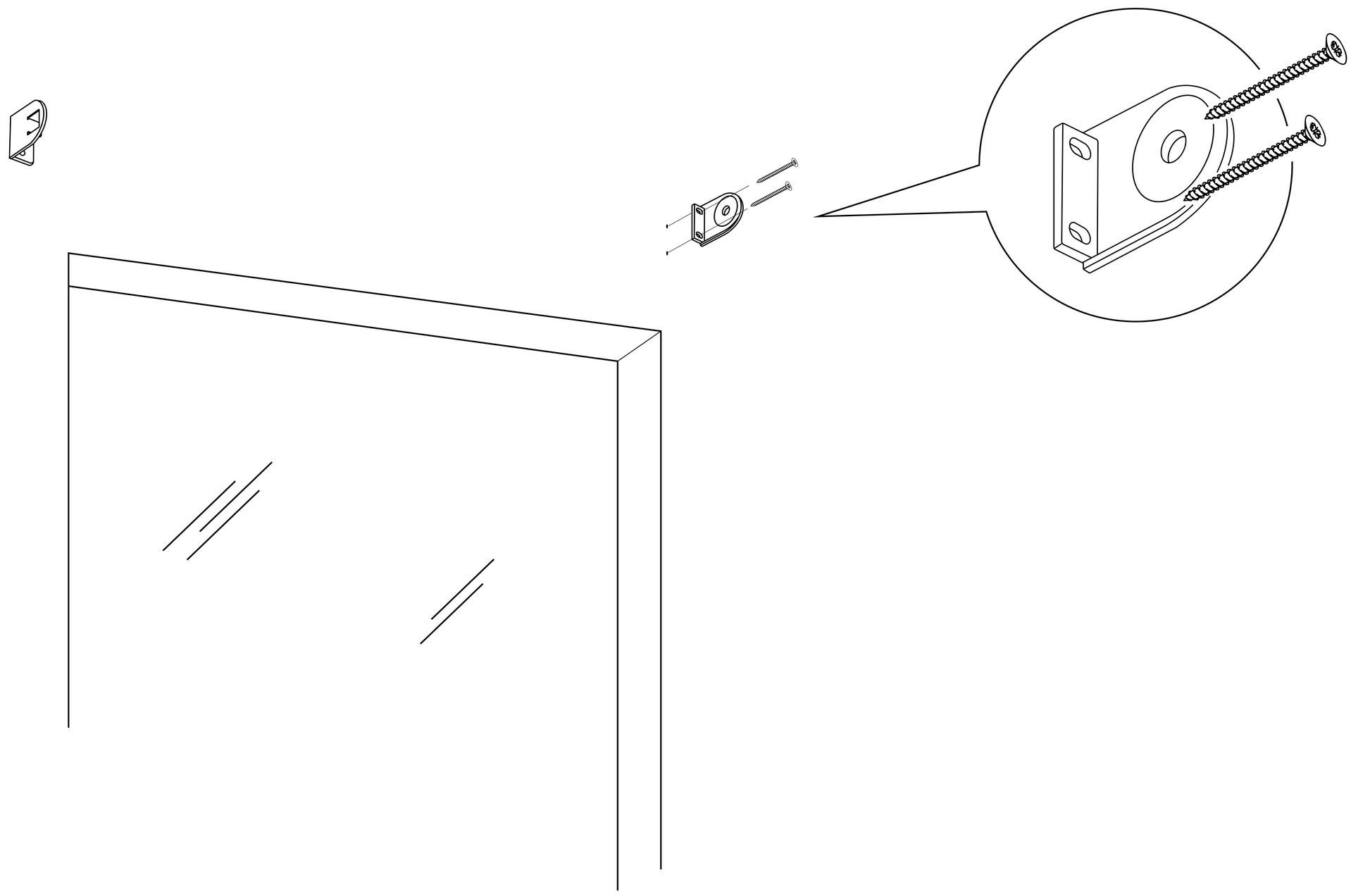

Luxol

5

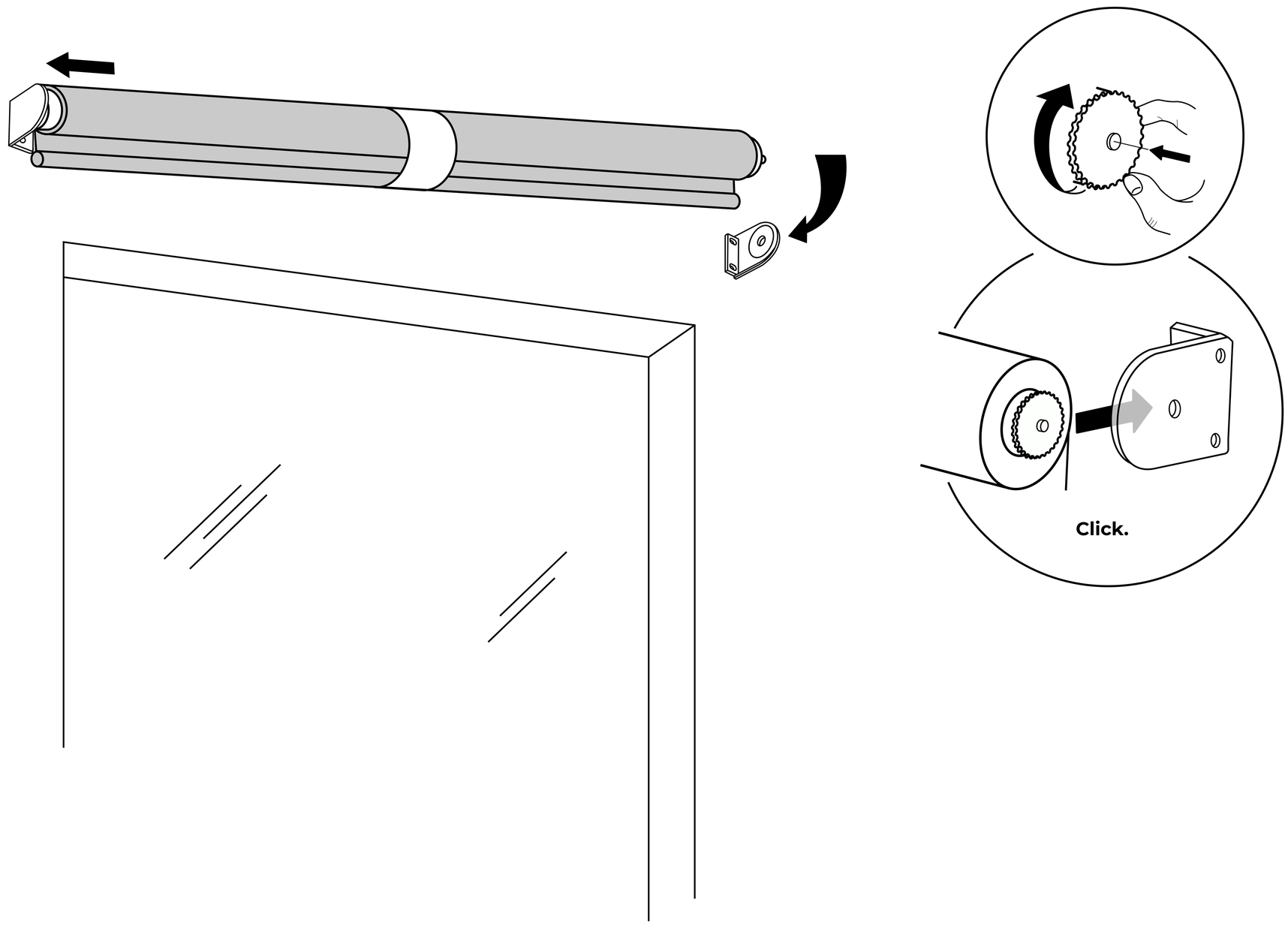

6

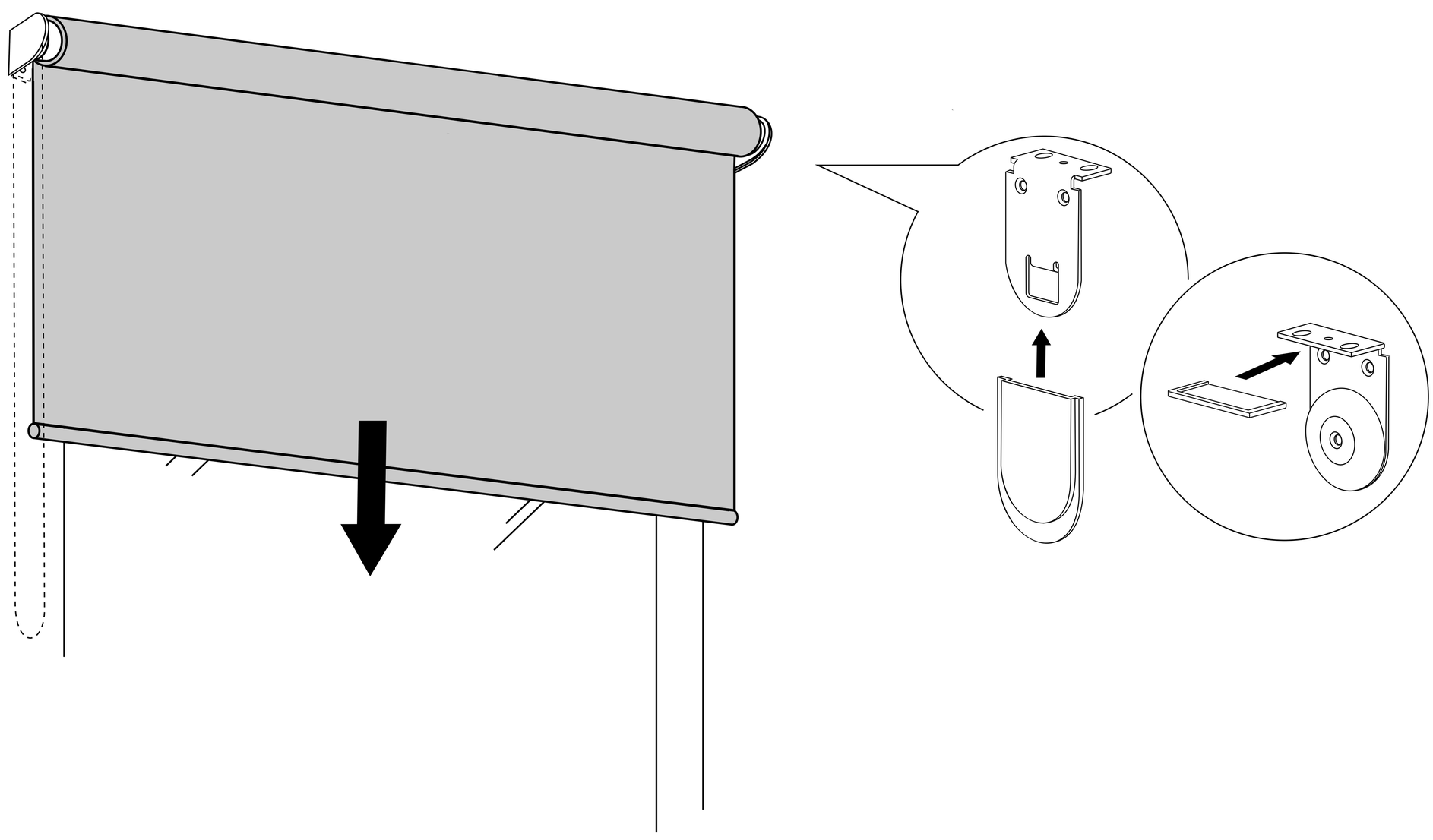

Luxol